ondée

CE

# CABINE DE DOUCHE TAYA - 90CM - 1/4 DE CERCLE - 2 PORTES COULISSANTES







GARANTIE 2 ANS

**Porte coulissantes à roulettes déclipsables.**
**Fermeture par baguettes aimantés.**
**Receveur blanc (15cm) livré avec bonde 90mm.**

| | |
|---|---|
| **DESCRIPTION** | ¼ de cercle 90 x 90 cm. - Montage sans silicone pour éviter les temps de séchage. - Panneaux en verre trempé transparent 5 mm. - 2 portes coulissantes + 2 panneaux fixes. - Fermeture magnétique des portes pour une utilisation aisée. - Poignées en ABS chromé. - Profilés de finition aluminium peint blanc livrés non montés sur parois. - Panneaux de fond en verre coloris gris 4 mm avec colonne d'angle en PVC peint blanc. - Receveur ABS blanc sur châssis métallique avec pieds réglables pour une installation facilité. - Bonde de douche Ø90 mm fournie pour une évacuation optimum. - Mitigeur monofonctionnel à hauteur de 145 cm : hors de portée des enfants en bas âge. - Douchette 3 fonctions sur patère à hauteur fixe pour une grande qualité d'usage. - Flexible de douche double agrafage 1,50 m. |
| **CARACTÉRISTIQUES** | Cabine de douche 1/4 de cercle 80cm taya :<br>¼ de cercle 90 x 90 cm.<br>Montage sans silicone.<br>Panneaux en verre trempé transparent 5 mm.<br>2 portes coulissantes + 2 panneaux fixes.<br>Fermeture magnétique des portes.<br>Poignées en ABS chromé.<br>Profilés de finition aluminium peint blanc livrés non montés sur parois.<br>Panneaux de fond en verre coloris gris 4 mm avec colonne d'angle en PVC peint blanc.<br>Receveur ABS blanc sur châssis métallique avec pieds réglables.<br>Bonde de douche Ø90 mm fournie.<br>Mitigeur monofonctionnel à hauteur de 145 cm<br>Douchette 3 fonctions sur patère à hauteur fixe.<br>Flexible de douche double agrafage 1,50 m. |
| **APPLICATIONS** | Equipement de salle de bain |
| **CONDITIONS D'UTILISATION** | Dimensions : 90 x 90 cm<br>Profilés en aluminium blanc<br>Mitigeur mécanique avec douchette 3 jets<br>Receveur monobloc en ABS et Acryl blanc renforcé de fibres de verre<br>Bonde : diamètre de diamètre 90 mm |
| **COMPATIBILITÉ** | Conforme aux réglementations en vigueur |

| Réf. | Gencod |
|---|---|
| 800008 | 3663338000080 |

Coloris : Blanc

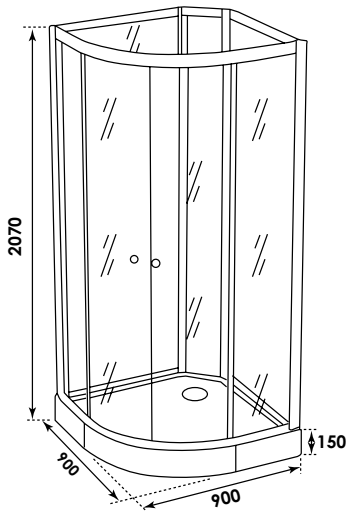


09/06/26

AYOR Bathroom
S.A.S. au capital de 2 000 000 € - R.C. Angoulême 382 842 151. 2 rue Gutenberg - 16440 Roullet St Estèphe - Tél. 05 45 66 43 46
Tous droits réservés - AYOR se réserve le droit de changer ces caractéristiques sans préavis.

Une marque du Groupe ayor

| | |
|---|---|
| **PRÉCAUTION D'EMPLOI** | Dans les régions dites «calcaires» nous préconisons d'utiliser un adoucisseur d'eau pour un meilleur confort. , Respecter les conditions de mise en œuvre sur l'emballage et la notice. |

| | |
|---|---|
| SPECIFICATIONS D'INSTALLATION | Permet l'équipement sanitaire des salles de bains et cuisine. |
| GARANTIE ET EXCLUSION | N'est pas adapté pour une application autre que celle décrite ci-dessus. Notre garantie porte sur les défauts de matière ou de fabrication et s'applique dans les conditions définies par le fabricant. La garantie ne couvre pas les consommables, l'usure normale, les pièces mobiles, les dommages dus aux chocs, au gel, le défaut d'entretien régulier et approprié, à l'usage de produits d'étanchéité non ACS type filasse (notamment sur les raccords mécaniques), de produits d'entretien trop agressifs ou de traitements de l'eau inadaptés, à la présence de corps étrangers véhiculés par l'eau (limaille, sable, calcaire, etc...) la mise en oeuvre non conforme aux règles de l'art, avis et fiche technique et aux DTU. |
| PRESCRIPTION DE POSE | Bonde de douche Ø90 mm fournie pour une évacuation optimum. - Mitigeur monofonctionnel à hauteur de 145 cm : hors de portée des enfants en bas âge. - Douchette 3 fonctions sur patère à hauteur fixe pour une grande qualité d'usage. - Flexible de douche double agrafage. |

09/06/26

AYOR Bathroom
S.A.S. au capital de 2 000 000 € - R.C. Angoulême 382 842 151. 2 rue Gutenberg - 16440 Roullet St Estèphe - Tél. 05 45 66 43 46
Tous droits réservés - AYOR se réserve le droit de changer ces caractéristiques sans préavis.

Une marque du Groupe ayor